PRO-SPEC
Power with Advanced Charge Technology

Yuasa Technisches Datenblatt

Yuasa DCB145-6(ET) Pro-Spec Deep-Cycle-Batterie

YUASA

Spezifikationen

Nennspannung (V)	6
5-stündige Kapazität bis 10,5V bei 20°C (Ah)	215
20-stündige Kapazität bis 10,5V bei 20°C (Ah)	260
Kapazität @ 75 A (min.)	145
Kapazität @ 25 A (min.)	530

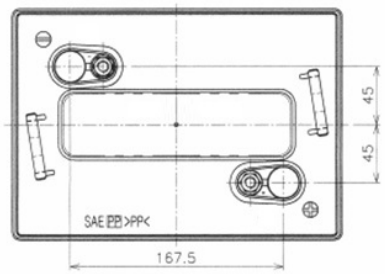

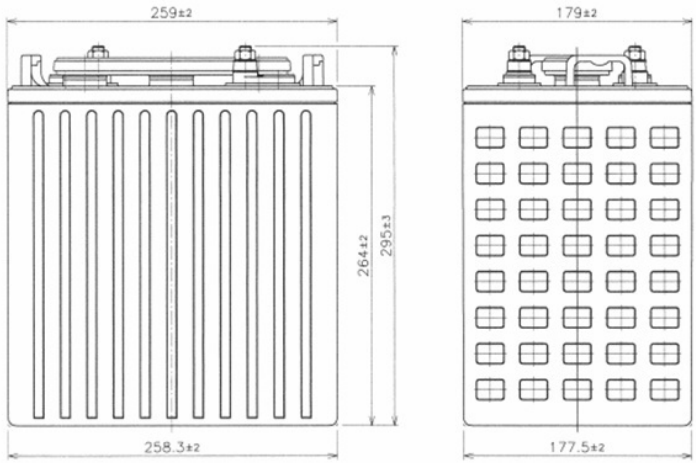

5-Hr Capacity By Temperature

40°C	105%
30°C	100%
0°C	80%

Abmessungen

Länge (mm)	259
Breite (mm)	179
Höhe (mm)	264
Höhe über den Anschlüssen (mm)	295
Gewicht (kg)	33

Spezifikationen des Materials

Art der Abdeckung	Abnehmbar - Wartung ist möglich
Art des Ventils	Zellengruppenentgasung
Material des Gehäuses und des Deckels	Schwarzer Polypropylen-Kunststoff
Art der Versiegelung Gehäuse-Deckel	Hitzeversiegelung
Interzellenverbinder Typ	durchgeschweißt
Methode der Verschweißung Platten - Anschlussbrücke	automatisierter Gieß-Prozess
Material der positiven Platten	Antimon-Blei-Legierung
Material der negativen Platten	Antimon-Blei-Legierung

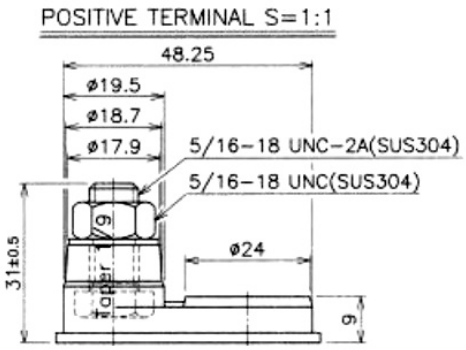

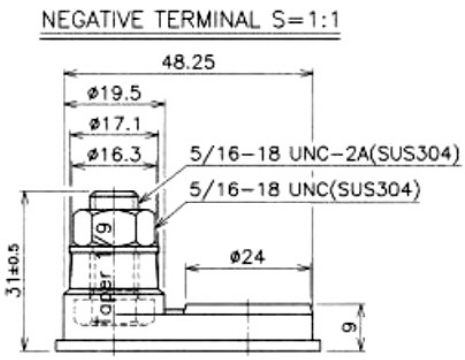

Ausstellungsdatum: 11/05/2016 - E&EO

PRO-SPEC
Power with Advanced Charge Technology

Yuasa Technical Data Sheet

Yuasa DCB145-6(ET) Pro-Spec Deep Cycle Battery

YUASA

Specifications

Nominal voltage (V)	6
5-hr rate Capacity to 10.5V at 20°C (Ah)	215
20-hr rate Capacity to 10.5V at 20°C (Ah)	260
Capacity @ 75A (mins)	145
Capacity @ 25A (mins)	530

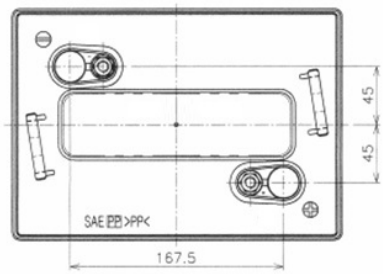

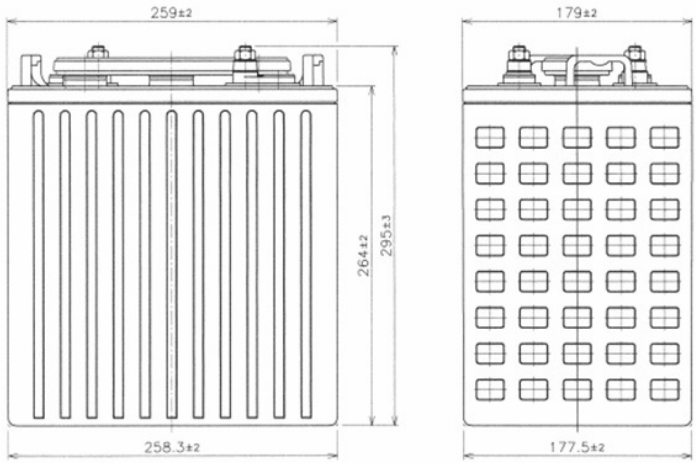

5-Hr Capacity By Temperature

40°C	105%
30°C	100%
0°C	80%

Dimensions

Length (mm)	259
Width (mm)	179
Height (mm)	264
Height over terminals (mm)	295
Mass (kg)	33

Material Specifications

Cover Style	Removable - Maintenance Possible
Cover Vent Style	Gang style
Container & Cover Material	Black polypropylene plastic
Case to Cover Seal Method	Heat sealing
Inner Cell Connector Type	Through-partition weld
Plate Lug Weld Method	Automated cast-on process
Positive Grid Material	Antimony lead alloy
Negative Grid Material	Antimony lead alloy

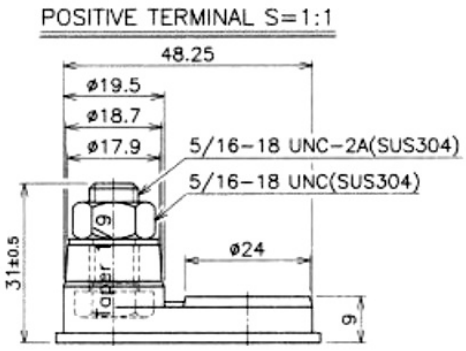

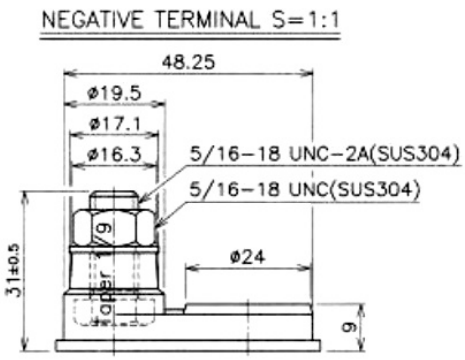

Data Sheet generated on 11/05/2016 – E&OE